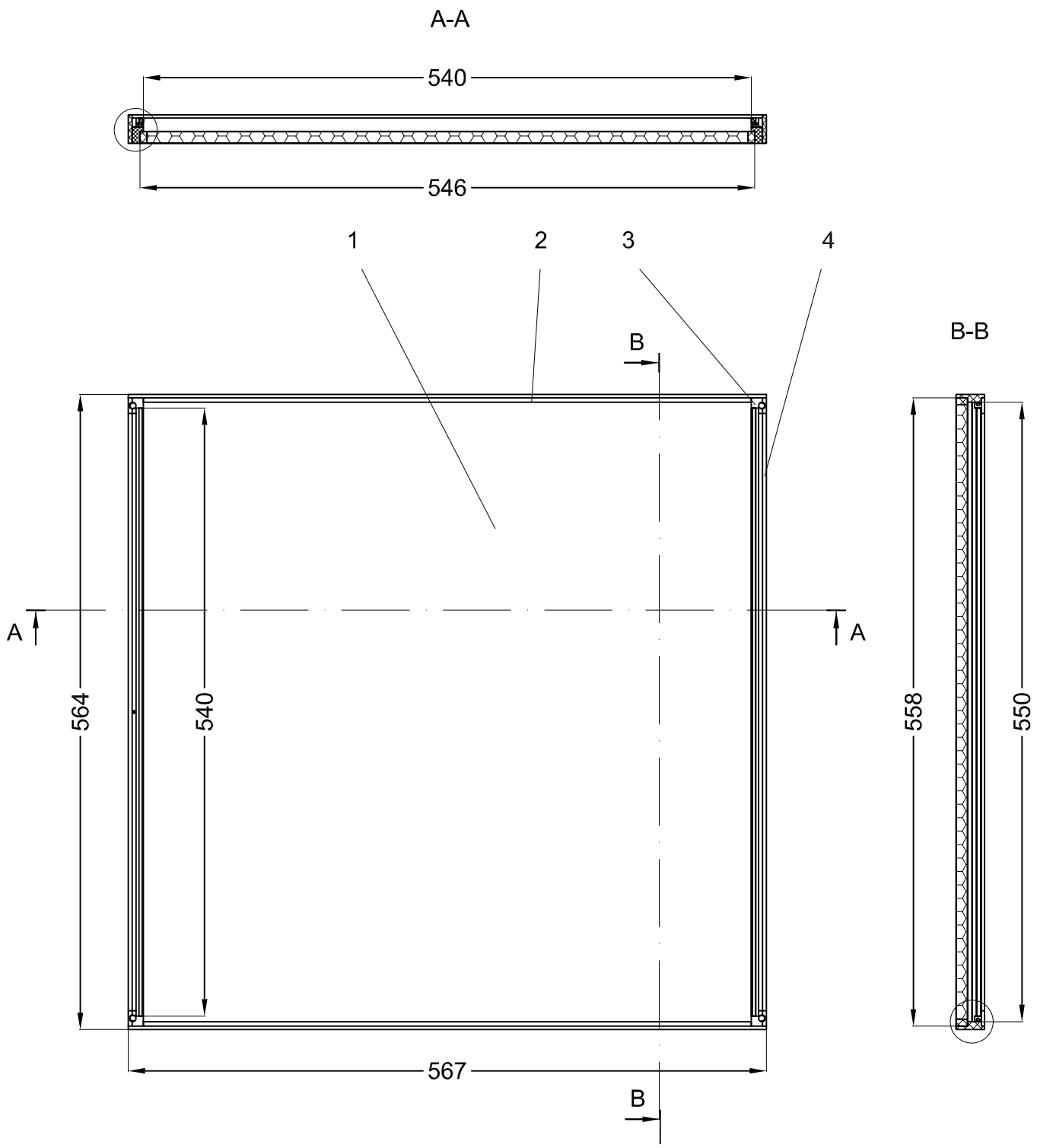

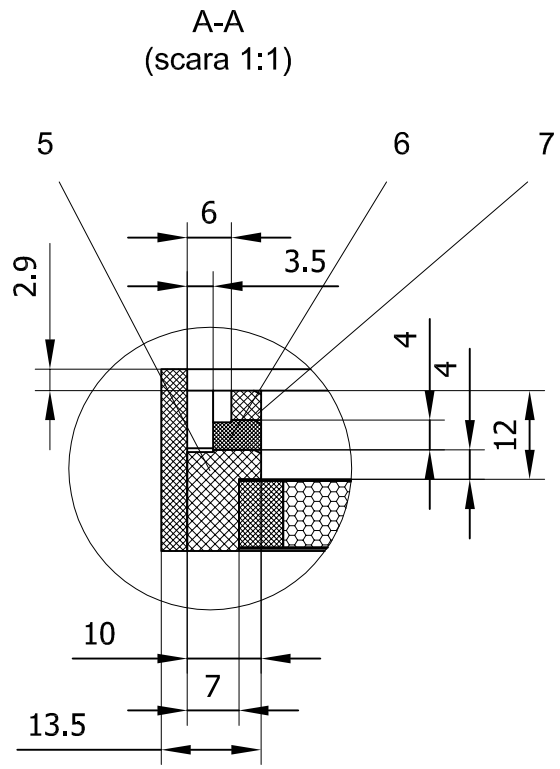

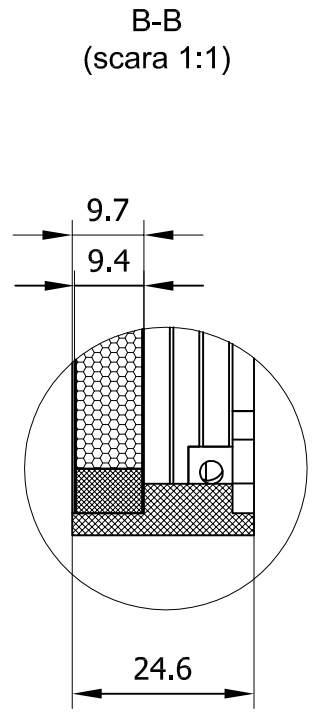

NOTA :

-Tolerante generale ISO 2768-mK

-Montajul se face prin lipire cu araldit

7	Bagheta distantier	TRD 2019-1-7	2	FR 4		
6	Bagheta fire anodice	TRD 2019-1-6	2	FR 4		
5	Bagheta fire catodice	TRD 2019-1-5	2	FR 4		
4	Rama transversala	TRD 2019-1-4	2	FR 4		
3	Cutie distributie gaz	TRD 2019-1-3	4	trovidur		
2	Rama longitudinala	TRD 2019-1-2	2	FR 4		
1	Fereastra de intrare	TRD 2019-1-1-0	1	Ansamblu		

Proiectat	Laura Radulescu	Ansamblu	TRD 2019-1-0
Desenat	Laura Radulescu		Inlocuieste desen nr.:
Verificat	Alexandru Bercuci		
Contr. STAS	Emil Udup		
Aprobat	Mihai Petrovici	Masa neta:	Nr. inventar:
IFIN-HH DFH		Scara: 1:5 (1:1)	Camera de detectie
		Data: 2019	Prototip TRD 2019

A3[420x297]